FREETNESS

FICHE PRODUIT

FITNESS	PISTON	LEST	CHARGEUR	R-PRO	INOX	STREET WORKOUT
STATION COMBO	PARCOURS SANTÉ	COMBATTANT	PLATEAU NINJA	FIGHT CLUB	SENIOR	MOBILIER

STANDING LEST ROW MACHINE

3 NIVEAUX DE CHARGE !

NORME EN 16630

NORME XP S52-904

MUSCLER LES MEMBRES SUPÉRIEURS !

Installez vous sur l'appareil, réglez les poids selon la force souhaitée (3 positions possibles).
Effectuez vos séries en respectant votre plan d'entrainement !

Les appareils de la gamme LEST seront de préférence installés dans un espace encadré par des professionnels.

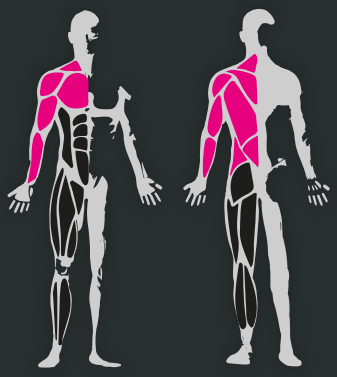

DIMENSIONS

1271

2015

COACHING PERSONNALISÉ

DISPONIBLE SUR Google play

Télécharger dans l'App Store

10 ANS GARANTIE*

05 24 84 77 27

CONTACT@FREETNESS.FR

WWW.FREETNESS.FR

* selon nos CGV

LES COMPOSANTS

1 Structure en acier galvanisé thermolaqué.

2 Système de réglage de charge sur glissières.
Butées internes inaccessibles.

3 Plan d'entraînement en inox, riveté sur la potence.

4 Assises en PEHD (Polyéthylène Haute Densité).

Sur quel type de sol pouvons-nous poser l'équipement ? *

Béton, enrobé et stabilisé	Terreau naturel	Sol engazoné	Copeaux de bois*	Gravier*	Sable*	Sol souple*	Dalle amortissante*	Gazon synthétique*
✓	✓	✓	✓	✓	✓	✓	✓	✓

* Selon la norme EN 16630.

Zone d'impact

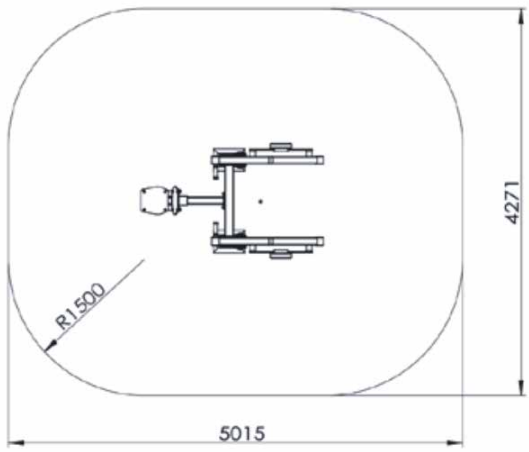

Fondation chevillage